PRESA IN CARICO CONDOTTE IN PeAD

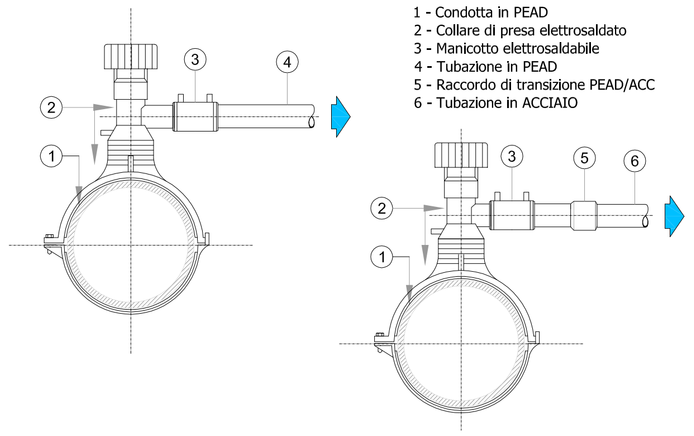

LEGENDA

1 - Condotta in PEAD
2 - Collare di presa elettrosaldato
3 - Manicotto elettrosaldabile
4 - Tubazione in PEAD
5 - Raccordo di transizione PEAD/ACC
6 - Tubazione in ACCIAIO

ALLACCIAMENTO IN NICCHIA

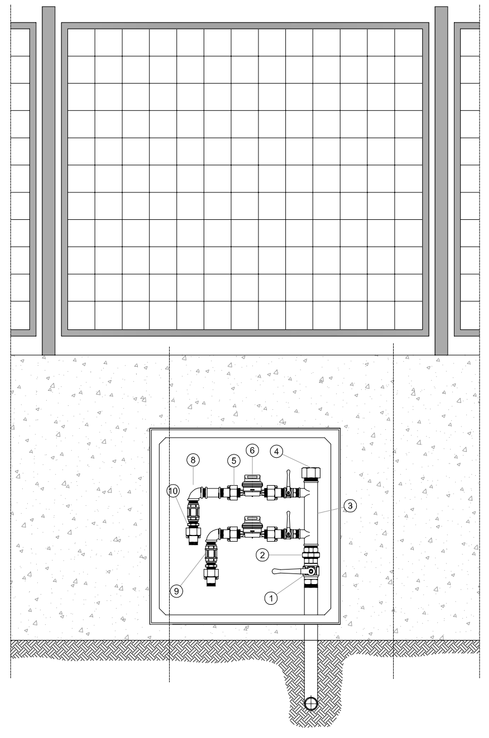

LEGENDA

1 - Rubinetto a maniglia in bronzo M/F
2 - Bocchettone F/F
3 - Collettore/raccordo in ghisa
4 - Tappo di chiusura
5 - Canotto in ottone con guarnizione in cuoio e girello in ottone
6 - Contatore acqua
7 - Allunga
8 - Gomito / Curva in ghisa znt M/F
9 - Valvola in ottone tipo "Europa"
10 - Nipple ridotto in ottone

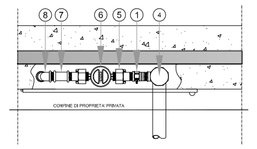

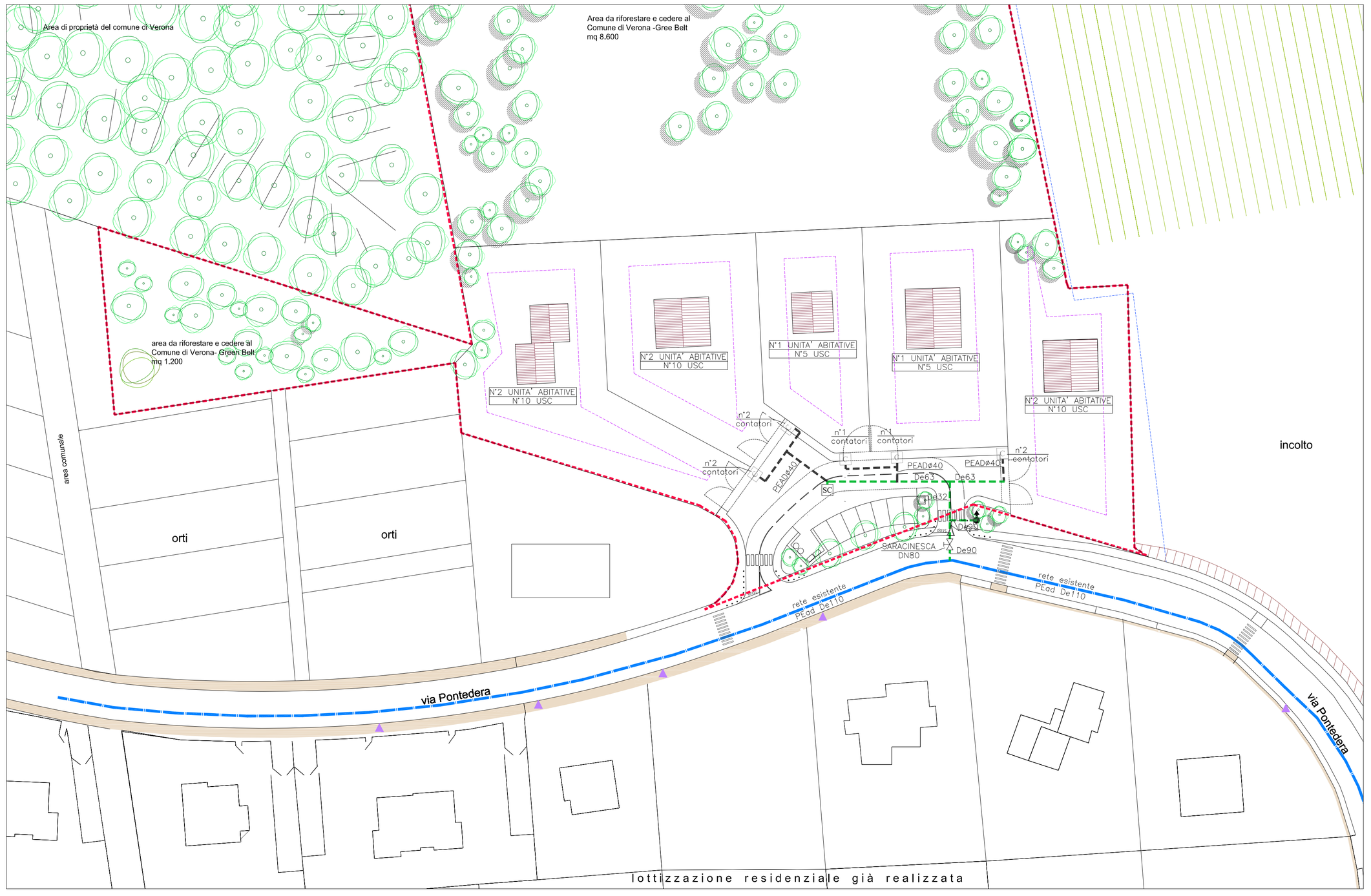

PARTICOLARE IDRANTE SOPRASUOLO (UNI 70)

COMPONENTI TECNICI

1) Tubazione in PeAD
2) Valvola a saracinesca a corpo piatto/ovale
3) Valvola di non ritorno a clapet
4) Curva flangiata con piede a 90°
5) Idrante soprasuolo
6) Chiusino 700x700 mm (misure esterne)
7) Zoccolo in CLS

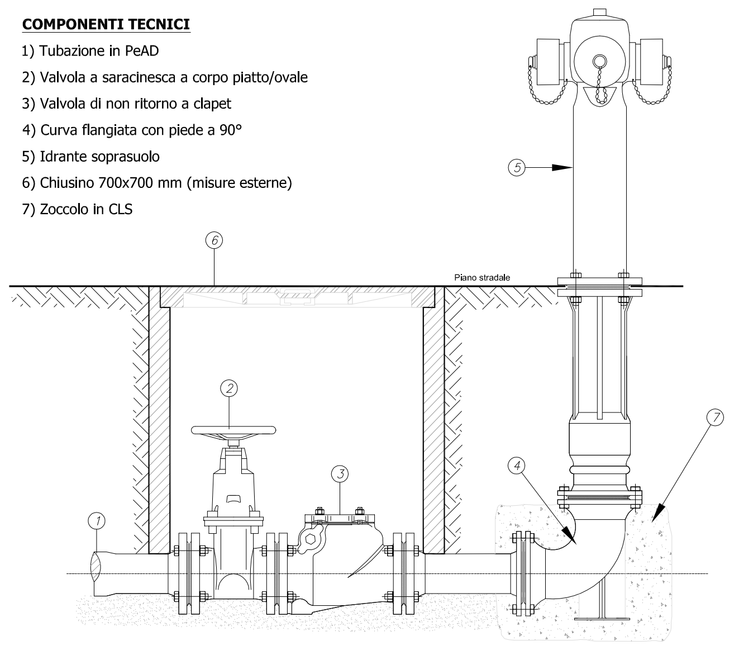

LEGENDA

- TUBAZIONE RETE ACQUEDOTTO ESISTENTE
- NUOVA RETE ACQUEDOTTO TUBAZIONE IN PEad PN16
- C — GRUPPO CONTATORI POSIZIONATO ALL'ESTERNO DELLA PROPRIETA'
- IDRANTE SOPRASUOLO UNI 70
- SARACINESCA FLANGIATA PER RETE ACQUEDOTTO
- SC — SCARICO ACQUEDOTTO

SEZIONE ALLACCIO ALLA RETE IDRICA
allaccio su condotta in PeAD (con chiusura stradale)

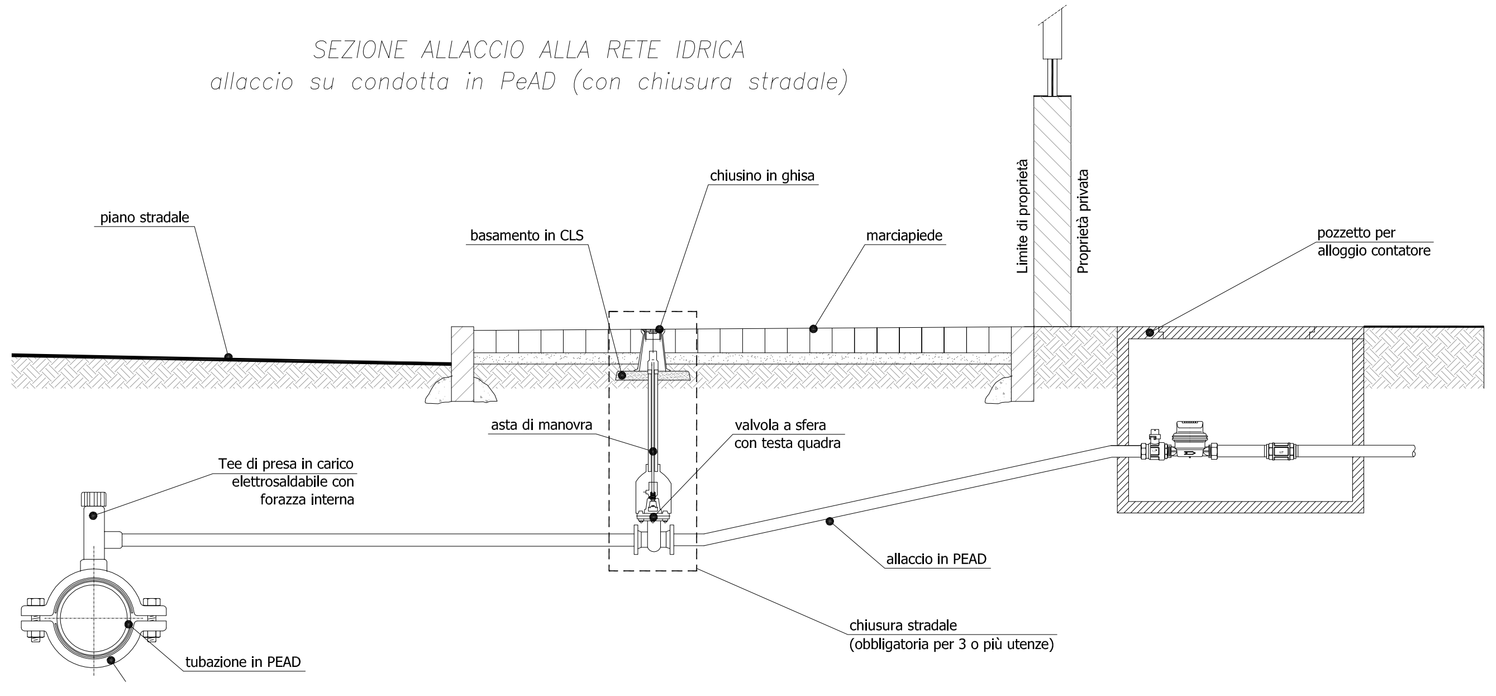

PARTICOLARE COSTRUTTIVO SARACINESCA DI LINEA CON ASTA DI MANOVRA (su tubazione in PEad)

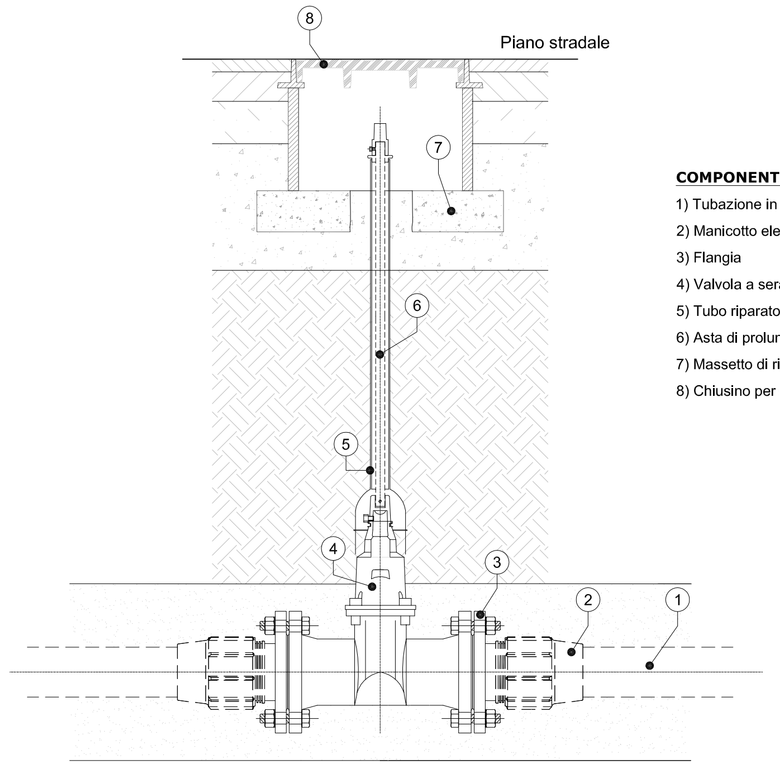

COMPONENTI TECNICI

1) Tubazione in PEad ø110 mm PN16
2) Manicotto elettrosaldabile
3) Flangia
4) Valvola a seracinesca a corpo ovale/piatto
5) Tubo riparatore (solitamente in polietilene)
6) Asta di prolunga per saracinesche sottosuolo
7) Massetto di ripartizione
8) Chiusino per saracinesca sottosuolo cm 40x40

POSA DI CONDOTTE D'ACQUEDOTTO
sezione di posa tipo su strada comunale

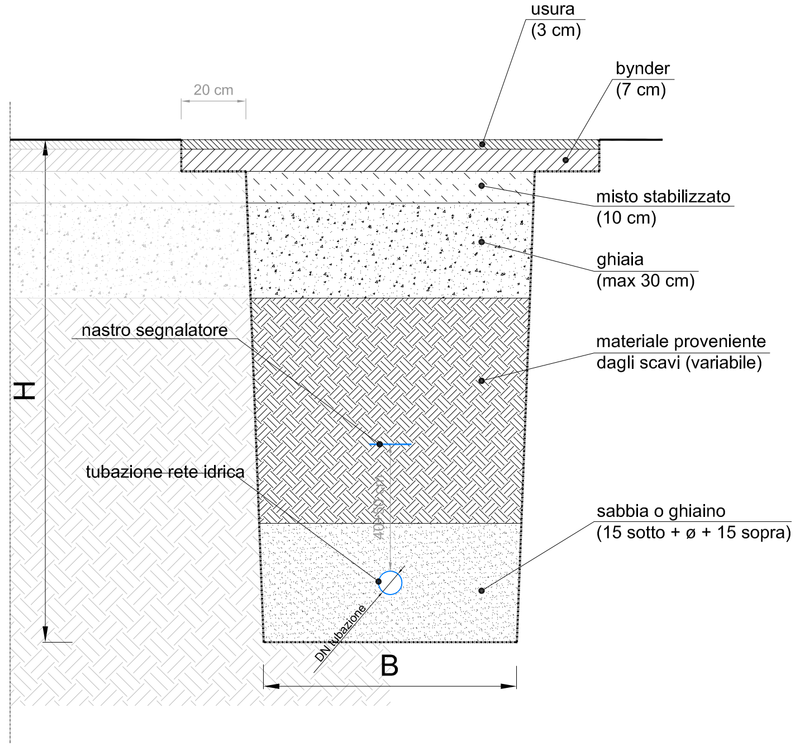

DIAMETRO CONDOTTE	B	H
fino a ø65 mm	0,40 m	1,10 m
da ø80 a ø225 mm	0,60 m	1,30 m
da ø250 a ø315 mm	0,70 m	1,40 m
da ø350 a ø400 mm	0,80 m	1,50 m

Comune di Verona
Provincia di Verona

P.U.A. *"PONTEDERA"*

Progetto per la formazione di un piano urbanistico attuativo di tipo residenziale localizzato via Pontedera a Verona, approvato con accordo ex art. 6 L.R. 11/04 - scheda norma n.525

tavola

09-E

Impianto rete acquedotto

Oggetto
- Planimetria di Progetto

in.tec TECNICA CHE INTEGRATE

1:500

06.06.2013

Codifica file
TAV.09-E.00.dwg

I PROGETTISTI

arch. Simona Manara *arch. Marco Semprebon*

I PROPONENTI SIGG.RI

Antolini Claudia, Antolini Graziella, Bianchi Danilo, Bianchi Renato, Bianchi Renzo, Bianchi Wanna, Crema Renata, Frapporti Fosco, Sbizzera Mario

FIRMA
in qualità di procuratore speciale dei proponenti

Sbizzera Mario

m+s architetti s.r.l.
società di progettazione e ingegneria
architetti Simona Manara e Marco Semprebon
sede: via Giacomo Matteotti, 14/b
Sant'Ambrogio di Valpolicella -VR
tel / fax 045.6862291 mail@msarchitetti.it
www.msarchitetti.it