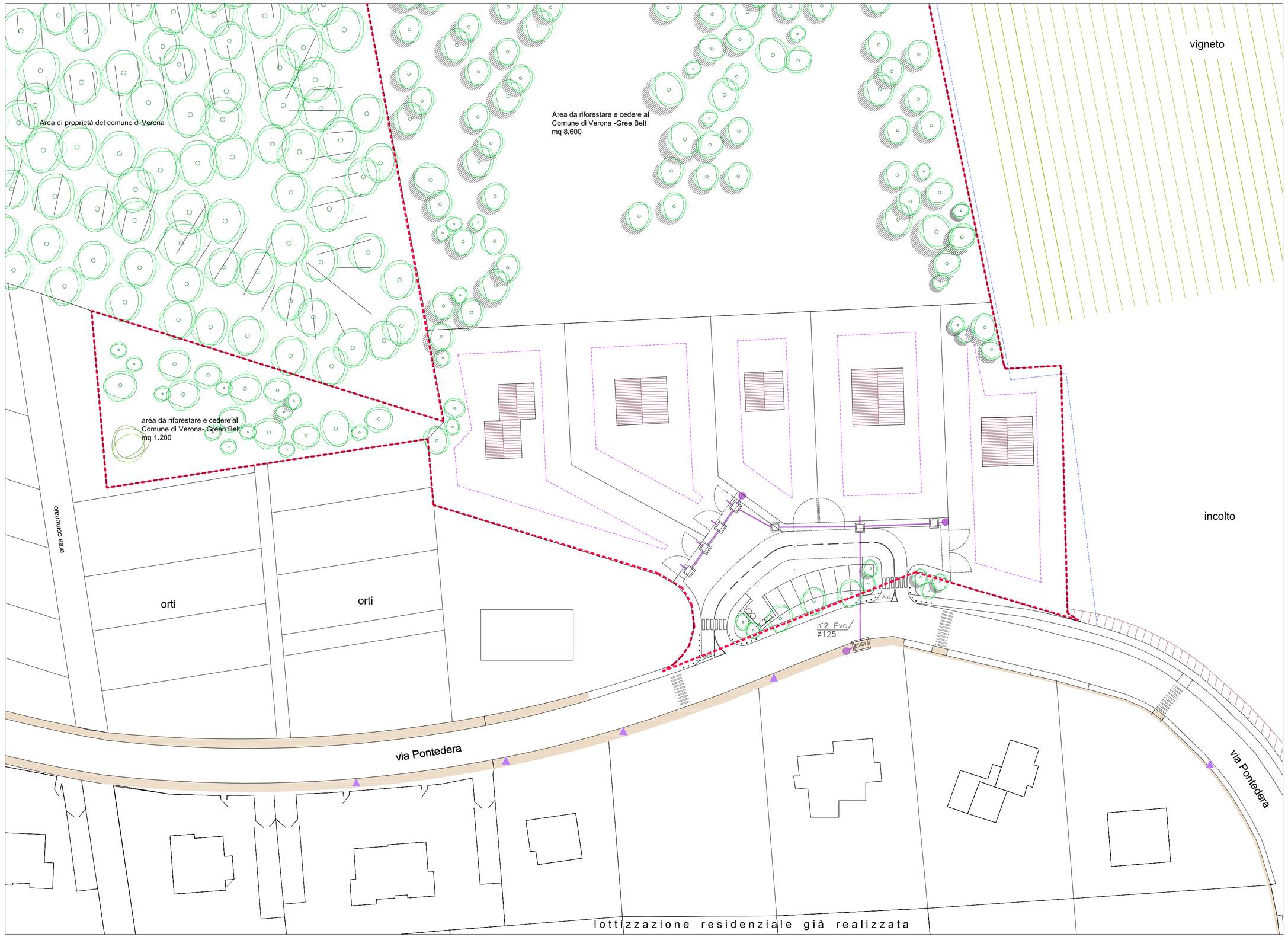

PARTICOLARE ALLACCIAMENTI COLONNINA DI DISTRIBUZIONE

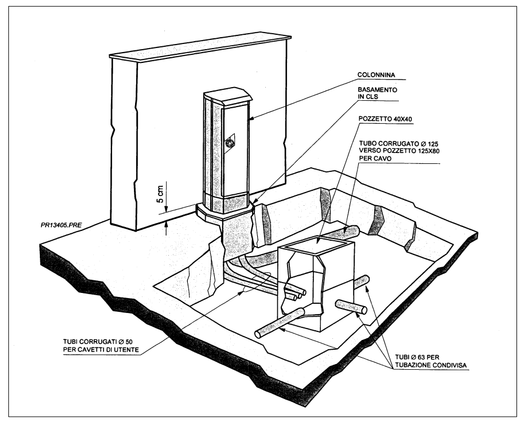

LEGENDA

- CAVIDOTTO TELEFONIA
  REALIZZATO CON N.2 TUBI PVC ø63mm
  DOPPIA PARETE E FILO GUIDA
- CAVIDOTTO TELEFONIA
  REALIZZATO CON N.1 TUBO PVC ø125mm
  DOPPIA PARETE E FILO GUIDA
- NUOVO POZZETTO TELEFONIA
  IN CLS 90x70cm
- NUOVO POZZETTO TELEFONIA
  IN CLS 125x80cm
- Esist. — POZZETTO TELEFONIA ESISTENTE
  IN CLS 125x80cm
- COLONNINA ESISTENTE
- PUNTO PREDISPOSIZIONE FUTURA COLONNINA
  COMPOSTO DA n.3 TUBI PVC ø63mm
  DAL POZZETTO AL PUNTO DI POSA COLONNINA

SEZIONE DI SCAVO IN ATTRAVERSAMENTO STRADALE
SCALA 1:10

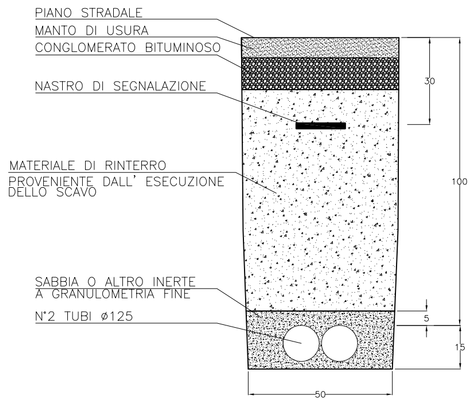

SEZIONE DI SCAVO IN BANCHINA
SCALA 1:10

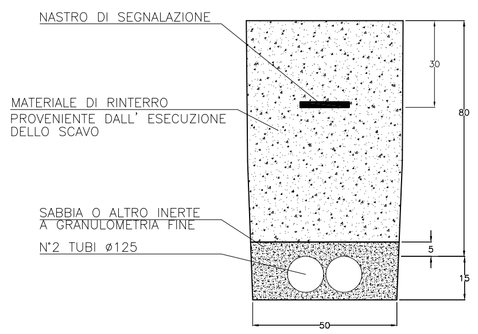

BASAMENTO IN CALCESTRUZZO
PER COLONNINA

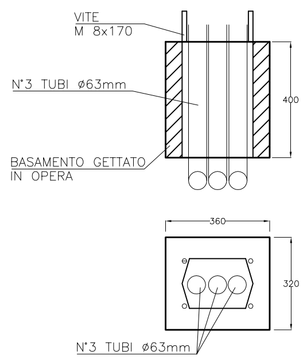

Comune di Verona
Provincia di Verona

P.U.A. *"PONTEDERA"*

Progetto per la formazione di un piano urbanistico attuativo di tipo residenziale localizzato via Pontedera a Verona, approvato con accordo ex art. 6 L.R. 11/04 - scheda norma n.525

tavola

09-B

Impianto Telecom

Oggetto

- Planimetria di Progetto

in.tec s.r.l. TECNOLOGIE INTEGRATE

1:500

06.06.2013

Codifica file
TAV.09-B.00.dwg

I PROGETTISTI

arch. Simona Manara *arch. Marco Semprebon*

I PROPONENTI SIGG.RI

Antolini Claudia, Antolini Graziella, Bianchi Danilo, Bianchi Renato, Bianchi Renzo, Bianchi Wanna, Crema Renata, Frapporti Fosco, Sbizzera Mario

FIRMA
in qualità di procuratore speciale dei proponenti

Sbizzera Mario

m+s architetti s.r.l.
società di progettazione e ingegneria
architetti Simona Manara e Marco Semprebon
sede: via Giacomo Matteotti, 14h
Sant'Ambrogio di Valpolicella -VR
tel / fax 045.6862591 mail@msarchitetti.it
www.msarchitetti.it