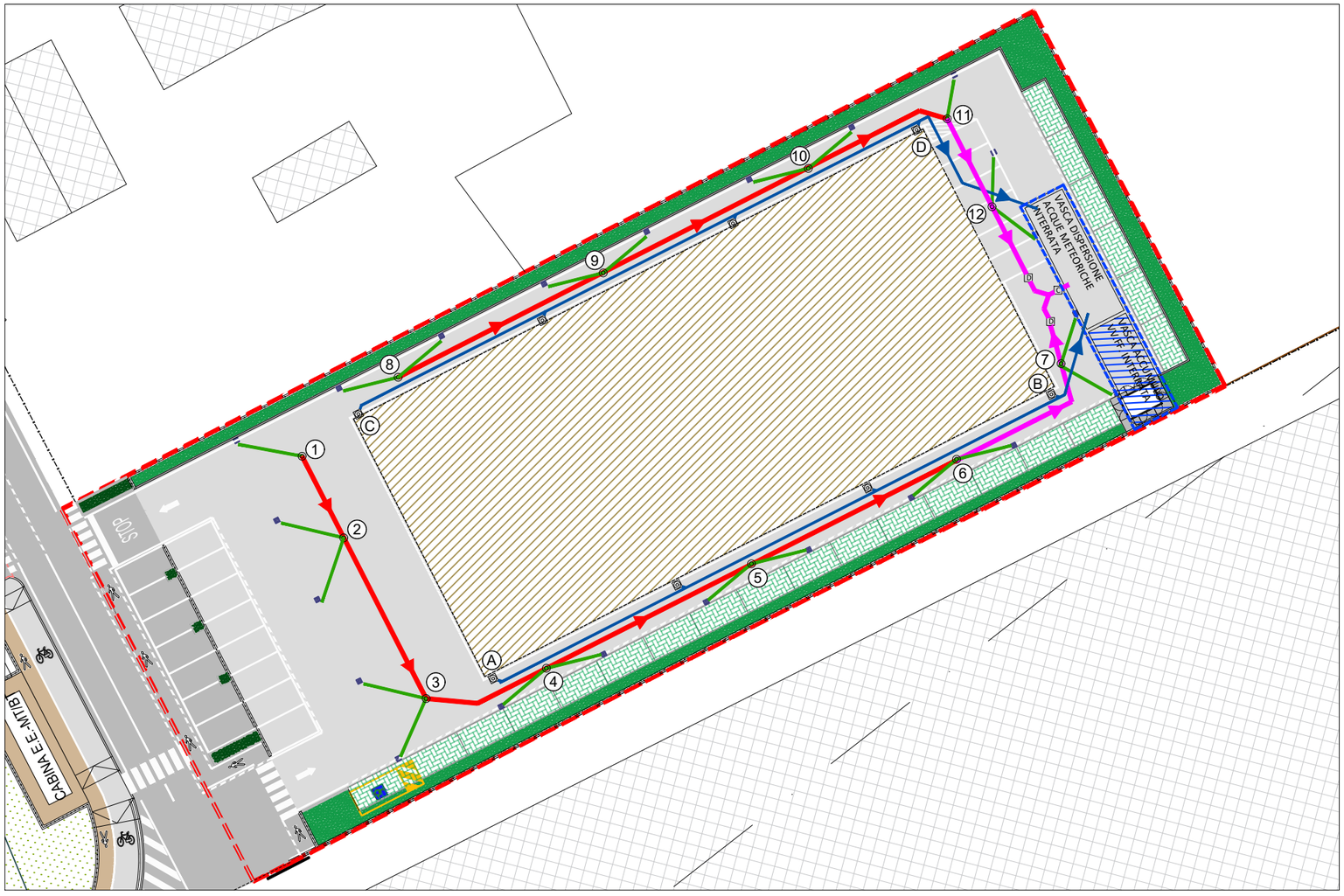

LEGENDA

- Delimitazione ambito PUA = Superficie Territoriale
- Caditoria di progetto
- Pozzetto ispezionabile dim. 60x60 cm.
- Pozzetto di raccordo ispezionabile diam. 1 m.
- D — Pozzetto decantatore dim. 1x1 m.
- C — Pozzetto con separatore a coalescenza dim. 1,2x1,2 m. tipo Hauraton Aquafix - K2BP (vd. p.)
- Tubazione di collegamento PVC SN8 diam. 160
- Tubazione principale PVC SN8 diam. 315
- Tubazione principale PVC SN8 diam. 400
- Tubazione PVC SN8 diam. 400 Scarico pluviali
- Proiezione vasca interrata da 205 m^3

SEZIONE DI POSA TIPO SCALA 1:50

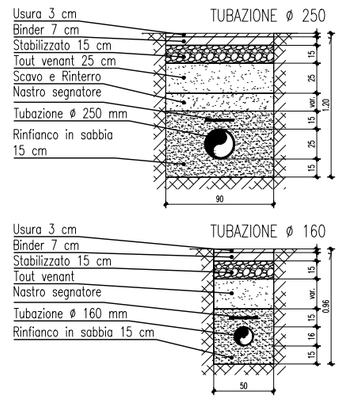

PARTICOLARE CADITOIA SCALA 1:50

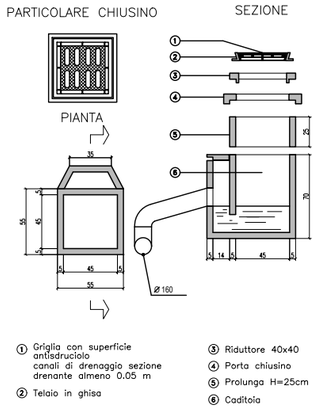

SEZIONE TIPOLOGICA VASCA DI LAMINAZIONE SCALA 1:50

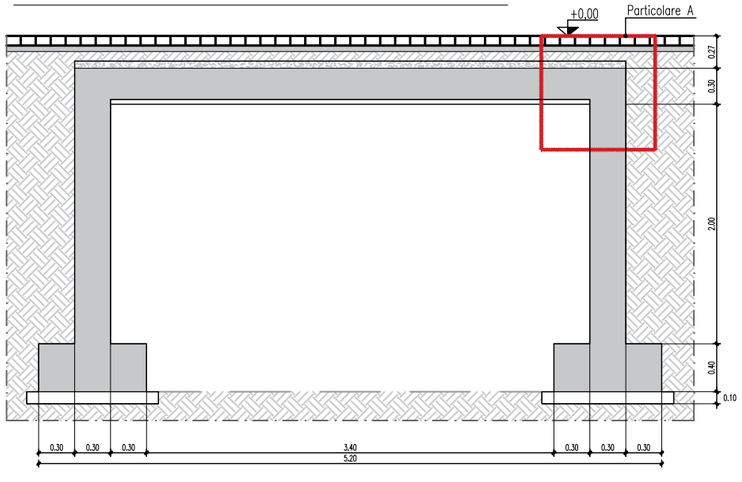

PARTICOLARE A SCALA 1:25

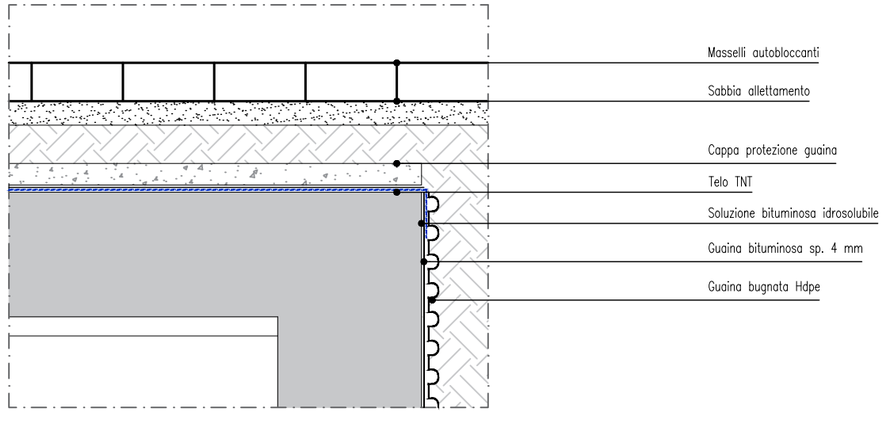

PARTICOLARE POZZO PERDENTE SCALA 1:50

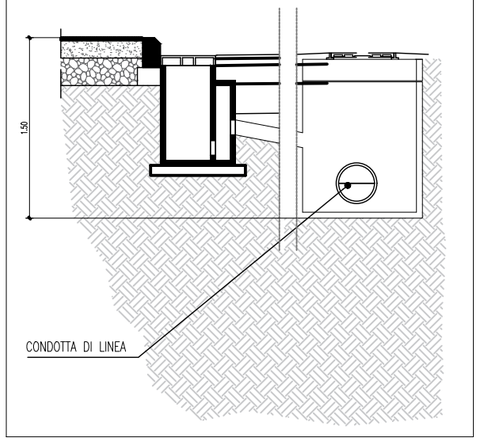

COMMITTENTE	CLASSIFICA	FILE	ARCHIVIO
BON MARCHE' Srl/IMM. S.STEFANO Srl	2112	230630_P03_PUA	AUTORIZZAZIONI>PUA

FASCICOLO	TAVOLA	ELABORATO	SCALA	NOTE
8 OPERE DI URBANIZZAZIONE	8.5 RETI DI PROGETTO	8.5.B SCARICHI ACQUE METEORICHE - 2	SCALA 1:500/1:50/1:25	

ESA VERONA ENGINEERING