PARTICOLARE SEZIONE DI SCAVO IN TRATTO ASFALTATO (TELECOMUNICAZINI)

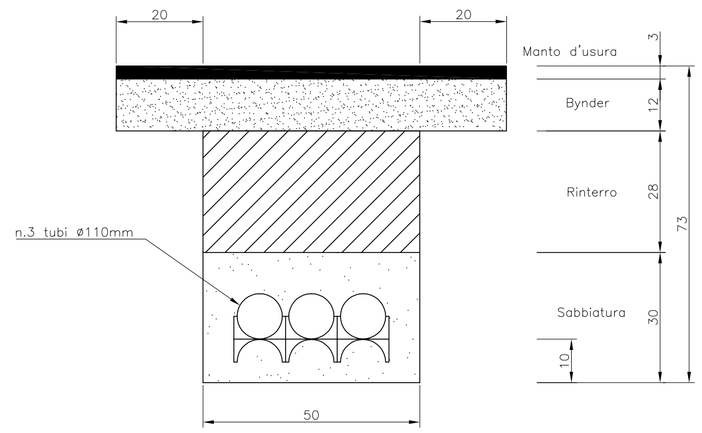

LEGENDA

- CAVIDOTTO TELECOMUNICAZIONI REALIZZATO CON N°3 TUBI PVC ø110mm DOPPIA PARETE E FILO GUIDA
- POZZETTO TIPO A – DIM. 90x70cm
- POZZETTO TIPO B – DIM. 125x80cm

PARTICOLARE SEZIONE DI SCAVO IN TRATTO NON ASFALTATO (TELECOMUNICAZINI)

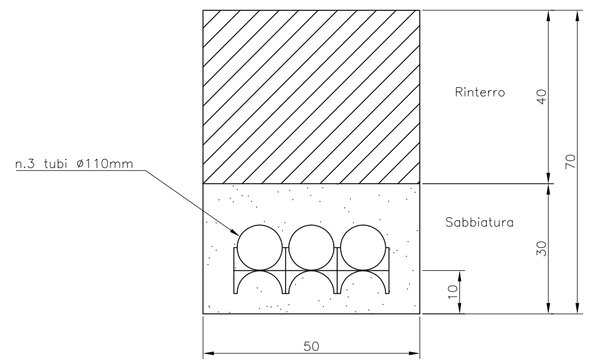

SEZIONE A–A (STRADA di Lottizzazione)
SCALA 1:40

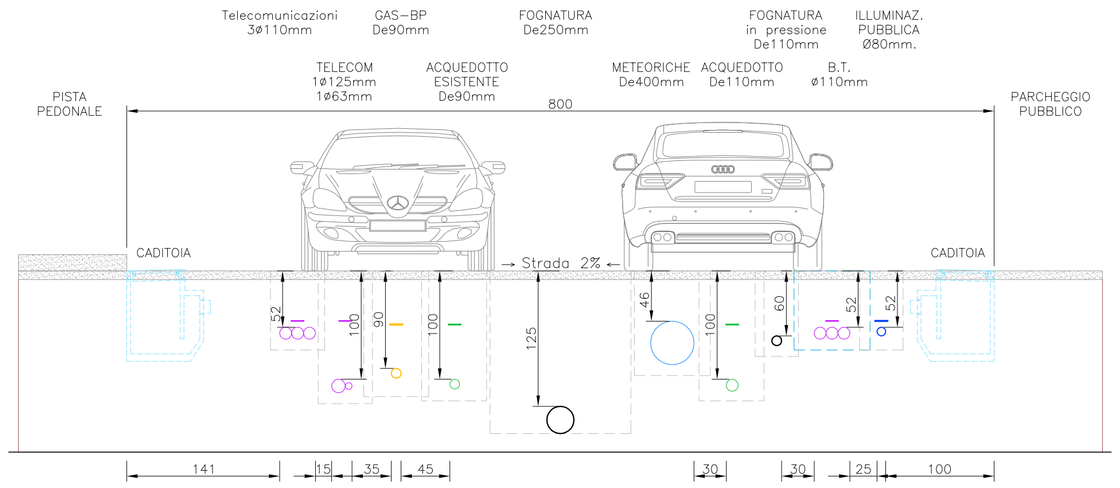

SEZIONE B–B (STRADA di Lottizzazione)
SCALA 1:40

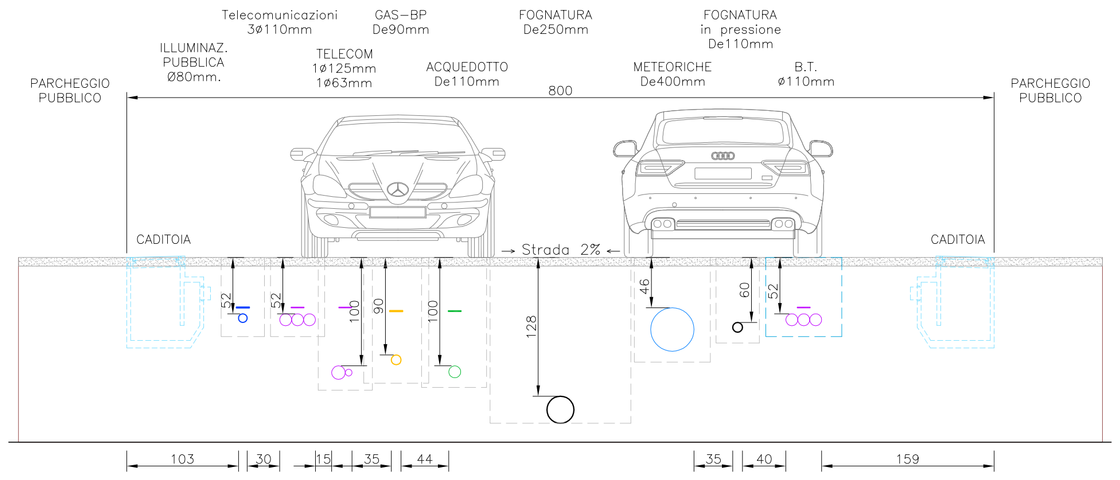

elaborato

9-D

oggetto

Opere di urbanizzazione

Impianto rete telecomunicazioni

scala

1: 500

Comune di Verona

PIANO URBANISTICO ATTUATIVO

Lottizzazione denominata "PEGASO VILLAGE"

Scheda Norma n. 192 e 529 del P.I.

LA PROPRIETA'

Pegaso srl
(Sig. Iliano Beltrame in qualità di legale rappresentante)

Cordioli Marisa

Cordioli Davide

I PROGETTISTI

Dott. Arch. Gian Arnaldo Caleffi

Dott. Arch. Antonio Biondani

STAFF DI PROGETTAZIONE

TOPOGRAFIA
geom. Fidenzio Pasqualini

IMPIANTI
p.i. Stefano Maggiotto

GEOLOGIA
Geol. Alessandro Rebonato

COMPATIBILITA' IDRAULICA
ing. Carlo Tagliaro

file: 3050_9-D.dwg

data	destinazione	OdPFT	RPI	RPg
13/03/2014	Comune di Verona	GP	GG	AB

Sistema di Qualità Architer certificato UNI EN ISO 9001:2000. Dati del controllo interno e archiviazione C1_08

Sistema di Qualità Architer dati del controllo interno validazione e archiviazione C1_08_04 app. 28/04/09

ARCHITER srl
Via Gobetti, 9 - 37138 Verona tel. 045 890 39 22 (3 linee r.a.) fax 045 890 42 22 architer@architer.it www.architer.it

arch. Antonio Biondani biondani@architer.it arch. Gian Arnaldo Caleffi caleffi@architer.it arch. Giulia Ghirardi ghirardi@architer.it geom. Laura Munar munar@architer.it
N. di iscrizione del registro delle imprese di Verona, Autorità per la Vigilanza sui Lavori Pubblici, Codice Fiscale e Partita IVA 03085680233 INARCASSA 18003257 CCIAA di Verona n° 307754 Capitale sociale: € 10.000,00 i.v. UNICREDIT BANCA ag.: B 3084 VR Borgo Milano Codice IBAN IT 72 J 02008 11717 000040729077

Società di ingegneria certificata UNI EN ISO 9001:2008 per il campo di applicazione: Progettazione integrale, direzione lavori e coordinamento della sicurezza per la costruzione e la ristrutturazione di: edilizia civile ed industriale; opere di urbanizzazione. Sviluppo di piani territoriali ed esecuzione di studi ambientali.